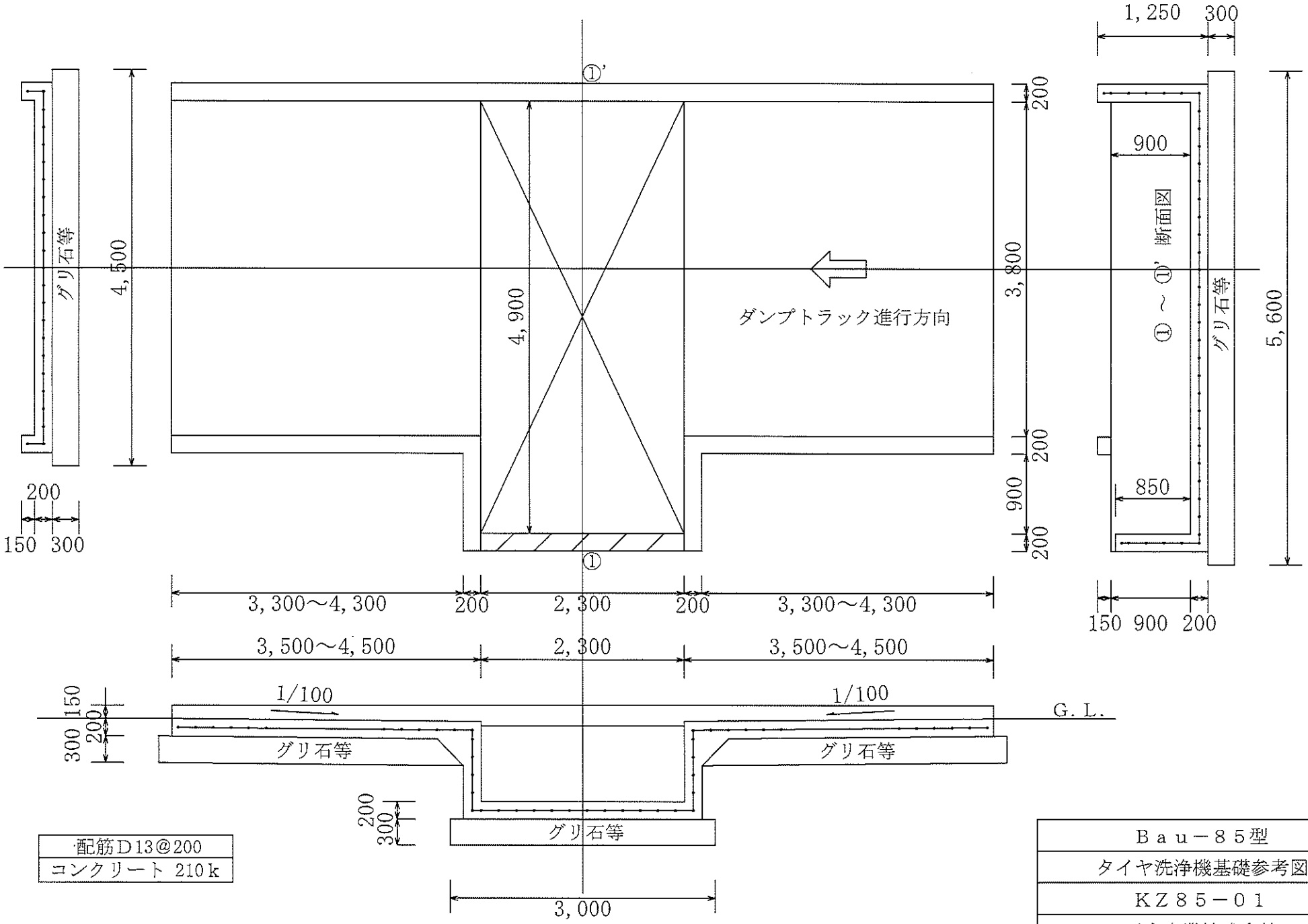

配筋D13@200
コンクリート 210k

Bau－85型
タイヤ洗浄機基礎参考図
KZ85－01
バウ産業株式会社